# SPE-800

## ESPECIFICAÇÕES DA CAIXA

**04** 02 (Elétrica)
02 (Dados)

| | |
|---|---|
| 37 X 113 X 212 mm | DIMENSÕES |
| Plástico de Engenharia | MATERIAL |
| Preto | CORES |

APLICAÇÃO

PISO ELEVADO

MOBILIÁRIO

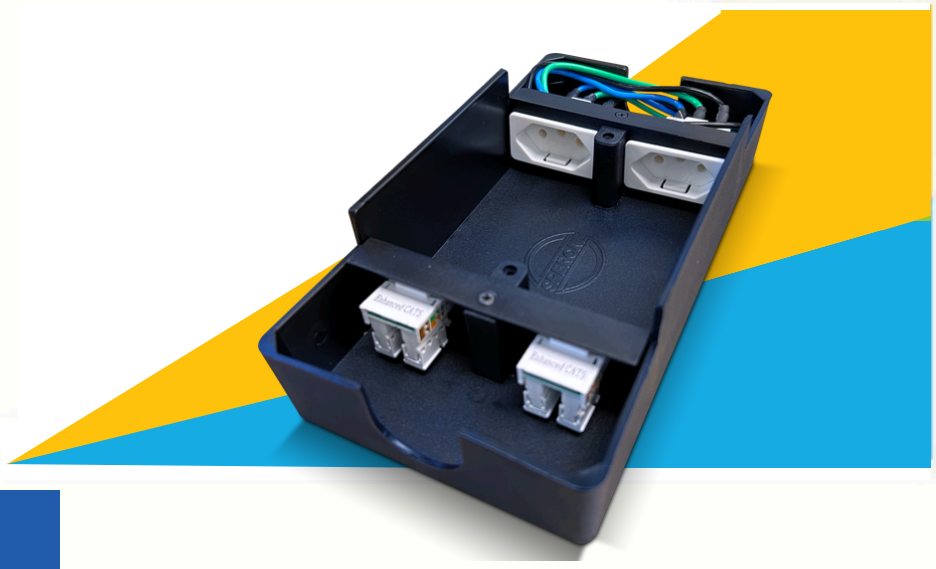

# SPE-800S

## ESPECIFICAÇÕES DA CAIXA

**02** 02 (Elétrica) ou
02 (Dados) ou 1 + 1

| | |
|---|---|
| 114 X 114 X 60 mm | DIMENSÕES |
| Pintura Eletrostática | ACABAMENTO |
| Preto | CORES |

APLICAÇÃO

PISO ELEVADO

CONTRAPISO

## ESPECIFICAÇÕES DA TAMPA

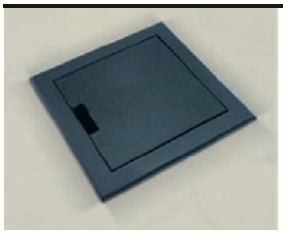

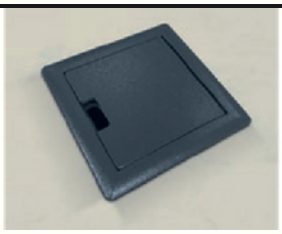

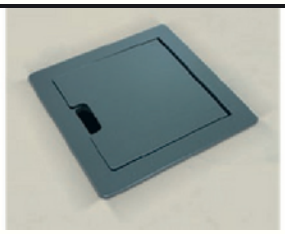

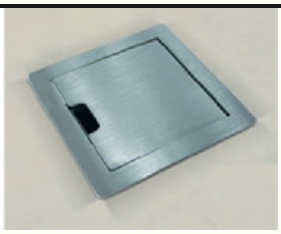

| | | | | |
|---|---|---|---|---|
| SPE-800/S | SPE-800/S-TBA | SPE-800/S-TBM | SPE-800/S-TBI | CÓDIGO |
| Basculante | Basculante | Basculante | Basculante | TAMPA |
| 130x130mm | 130x130mm | 130 x 130 mm | 130 x 130 mm | DIMENSÕES |
| Plástico de Engenharia | Alumínio | Metálico | Aço Inox | MATERIAL |
| Preto | Pinturaeletrostática cinzatexturizado | Pintura eletrostática cinza texturizado | Escovado | COR(ES)/ ACABAMENTO |
| Lisa | Lisa | Lisa | Lisa | TIPO(S) |

## ESPECIFICAÇÕES DE MONTAGEM

### RECORTE NO PISO

114 x 114 mm

### INSTALAÇÃO

Aparafusar a tampa na caixa após o revestimento do piso

### MONTAGEM NO PISO ELEVADO | SPE-800

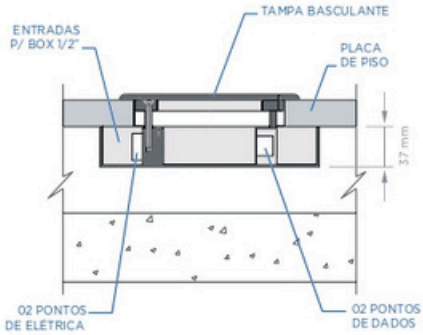


### MONTAGEM NO MOBILIÁRIO | SPE-800

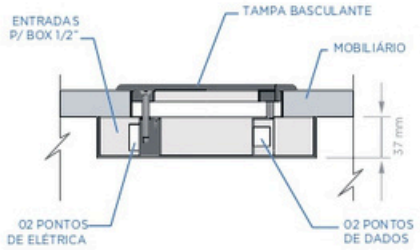


### MONTAGEM NO PISO ELEVADO | SPE-800S

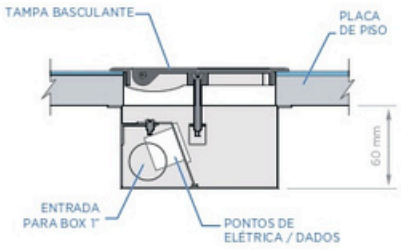


### MONTAGEM NO CONTRAPISO | SPE-800S

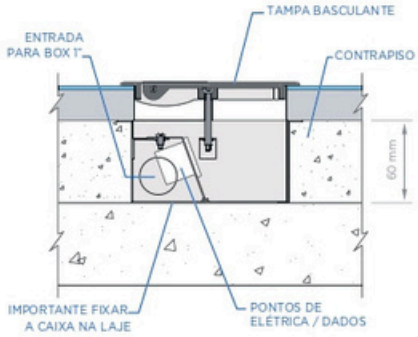


## SOLUÇÕES PARA CONTRAPISO / PISO ELEVADO E MOBILIÁRIO

SPERONE

SISTEMA DE GESTÃO CERTIFICADO
Fundação Vanzolini
IQNet
NBR ISO 9001:2015

Rua Maria Ortiz, 174
Campestre, Sto. André-SP
11 4428-4050 | 11 2564-5587

11 4428-4050
www.sperone.com.br
speronebr